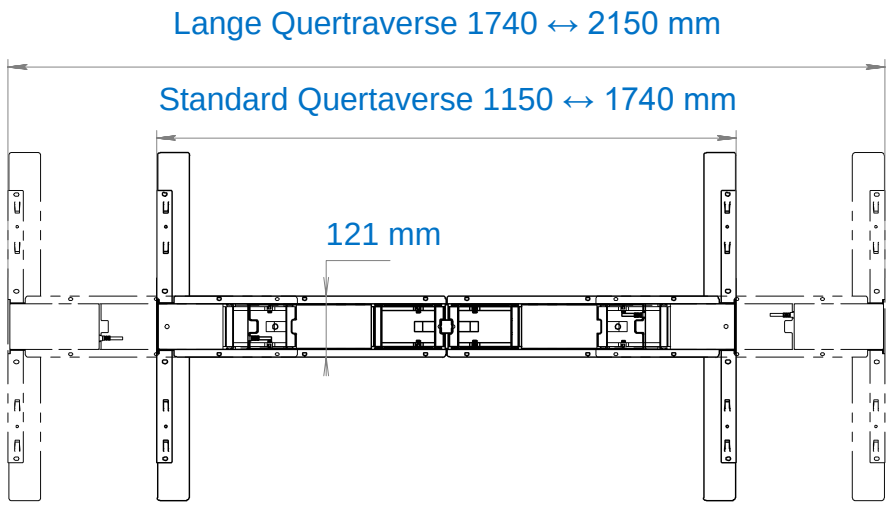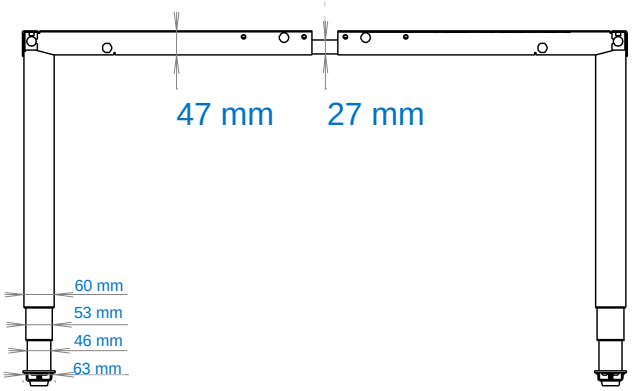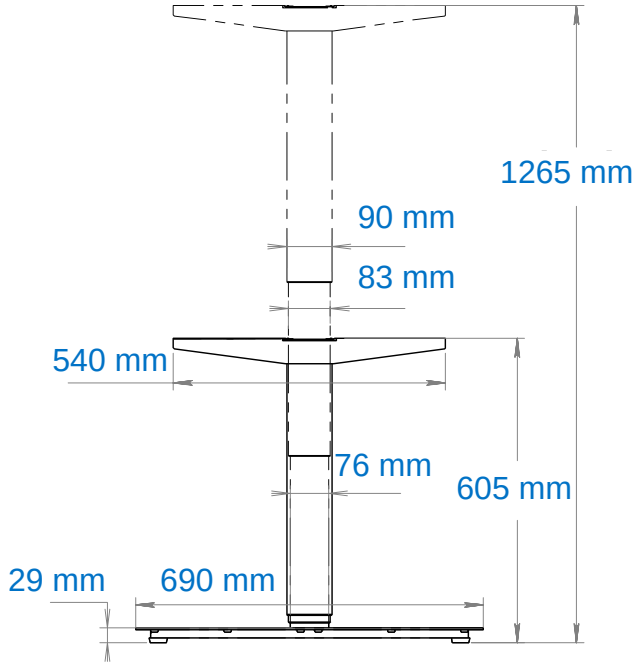Schreibtischgestell elektrisch höhenverstellbar (T-Fuß) - 100 kg Tragkraft